LICUADORA
LIC-06LT

ilumi
equipamiento comercial



Características

- Capacidad del vaso de 6L

Plano mecánico

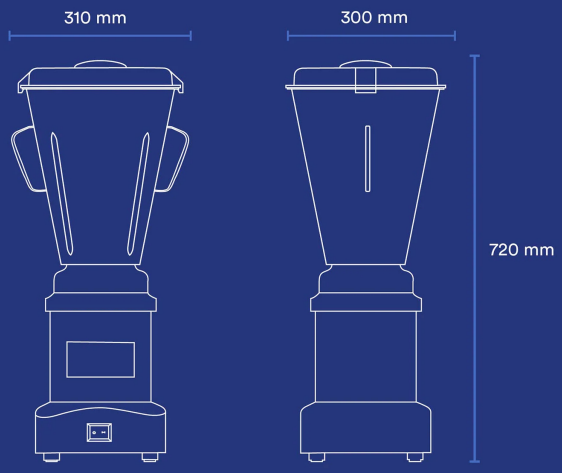

Datos técnicos

Medidas de producto (mm)	An.310xFo.300xAl.720
Peso neto	9.60 Kg
Peso bruto	11.10 Kg
Frecuencia	60 Hz
Tensión	220V
Potencia del motor	0.5 CV