CORTADOR DE CARNE
MS-180

ilumi
equipamiento comercial

GARANTÍA
1 AÑO
A NIVEL NACIONAL



Características

- Espesor de corte: 0.2 - 15 mm

Plano mecánico

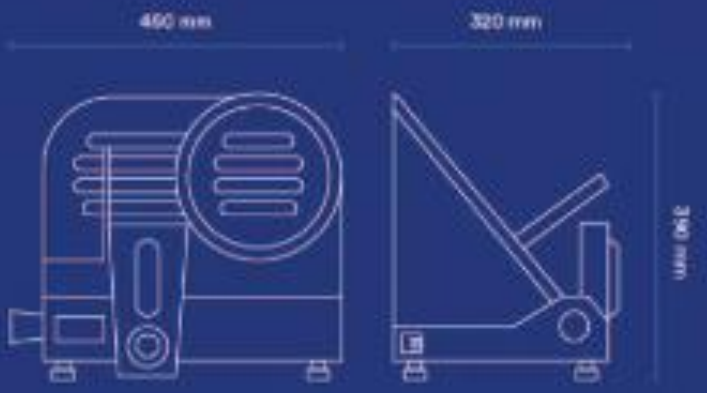

Datos técnicos

Medidas de empaque (mm)	An.560xFo.465xAl.420
Peso neto	17.5 Kg
Peso bruto	19 Kg
Potencia	150W